HTECH

OPTYCZNE MASZYNY SORTUJĄCE

NEWTEC

OPTYCZNE MASZYNY SORTUJĄCE

CELOX-C-UHD, 4 LINIE

NOWEJ GENERACJI PLATFORMA Z KAMERAMI

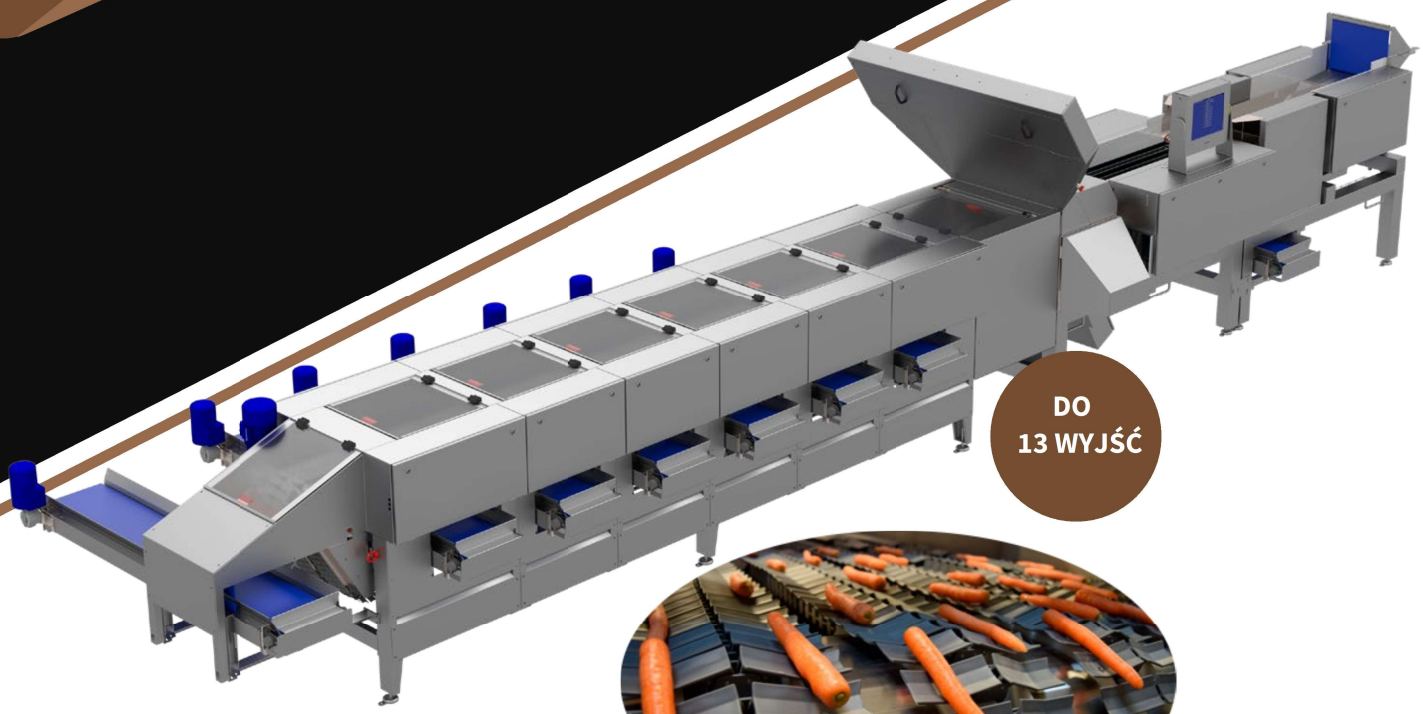

DO 13 WYJŚĆ

SEKCJA SPINAFLEX

Jednoczesne sortowanie według jakości, rozmiaru i kształtu

Zalety:

- Sortowanie według jakości, rozmiaru i kształtu w jednym urządzeniu
- Dokładny wybór produktów o wysokiej klasie
- Utrzymanie stałej jakości na wyjściu
- Bez potrzeby mechanicznego wstępnego sortowania
- Platforma kamer nowej generacji
- Newtec WebServices- usługa do przechwytywania kompletnych informacji o produktach i zdalnej obsługi

Przeznaczone dla:

- **Marchwi**

DOSTĘPNA USŁUGA INTERNETOWA DO ZDALNEGO SERWISOWANIA

OPTYCZNA MASZYNA SORTUJĄCA **CELOX-C-UHD**

NEWTEC

ZALETY

- Optymalne wykorzystanie marchwi z unikalnym i wiodącym na świecie sortowaniem wg jakości
- Zwiększona przepustowość
- Zwiększona niezawodność działania
- Niskie koszty utrzymania
- Opatentowana technologia
- Unikalne i wiodące na świecie sortowanie wg jakości
- Delikatne obchodzenie się z produktem
- Oszczędność kosztów pracy
- System modułowy z możliwością dostawiania
- Łatwy dostęp do czyszczenia i serwisu
- Nowe panele świetlne LED
- Platforma kamer nowej generacji
  - Wysoka spójność kolorów
  - Wysoka rozdzielczość: 1 pixel = 0.08 mm2

CE LOX- C- UH D — 4 LINIE

Wyjścia	długość, mm (X1*)	Długość, mm (X2*)
2+1	6864	1530
3+1	7484	2150
4+1	8104	2770
5+1	8724	3390
6+1	9344	4010
7+1	9964	4630
8+1	10584	5250
9+1	11204	5870
10+1	11824	6490
11+1	12444	7110
12+1	13064	7730

OPROGRAMOWANIE NEWTEC

- Intuicyjny interfejs konfiguracyjny do sortowania produktu według jakości, rozmiaru i kształtu
- Sieciowy interfejs użytkownika zapewniający wygodny dostęp
- Łączność ze sterownikiem PLC w celu integracji linii produkcyjnej

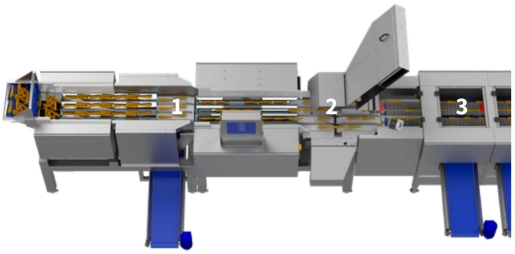

1) Jednostka rozdzielająca (separacja produktu)

2) Jednostka inspekcyjna (system wizyjny kamer)

3) Jednostka sortująca (System Newtec Spinaflex)

OPTYCZNA MASZYNA DO SORTOWANIA DOSTĘPNA Z 4, 8 lub 12 LINIAMI

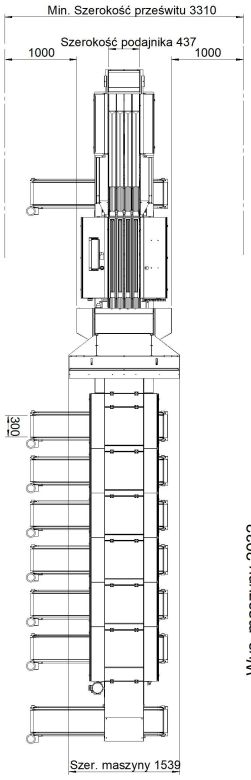

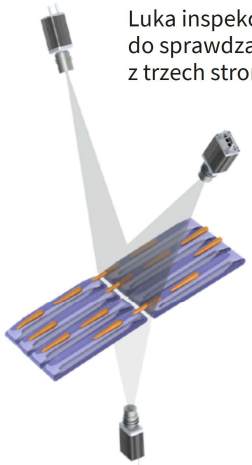

Luka inspekcyjna, do sprawdzania z trzech stron

Wydajność:	4 linie : do 40,000 marchwi/godzinę 8 linii : do 80,000 marchwi/godzinę 12 linii : up to 120,000 marchwi/godzinę
Zapotrzeb. na energię	3x400V+N+PE, 20A
Środowisko pracy	5°C – 40°C/41°F - 104°F
Masa urządzenia	od 1200 kg do 4000 kg

*Model 2D CELOX-C-UHD

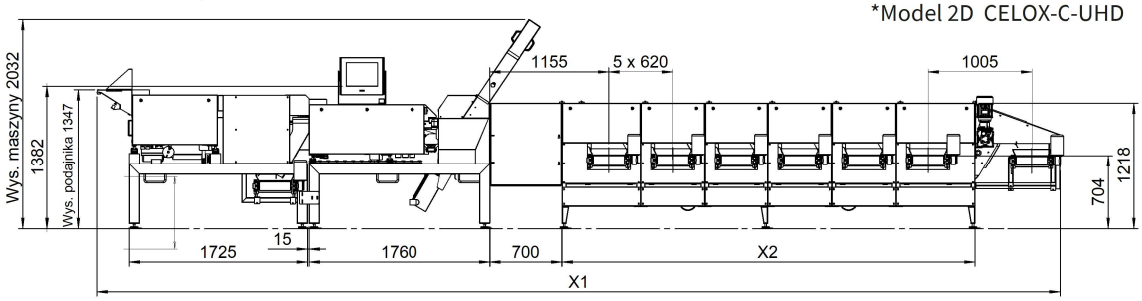

HTECH

Htech pl Sp. z o.o., Kołłątaja 3c, PL-48100 Głubczyce, tel.: +48 774 710 180, fax: +48 774 710 181, info@htech.pl

www.htech.pl